TS-X170/XIJP THF6174-B/VI

Pioneer

carrozzeria

INPUT 60W MAX.

TS-X170

SEALED TYPE 3-WAY SPEAKER SYSTEM

Pioneer

TS-X170

SEALED TYPE 3-WAY SPEAKER SYSTEM

INPUT 60W MAX.

- 軽量かつ高剛性なセルロースファイバーコーンとサブコーンの組合わせによって自然な音色を実現
- クリアな高域再生を可能にする2つのホーン型トゥイーターを採用
- 後方視界に配慮した薄型フォルムデザインとリア置型に最適な取付機構を採用

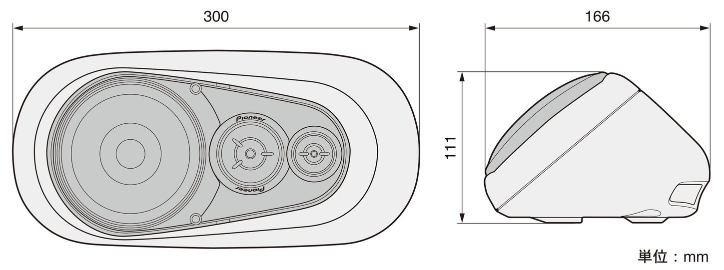

単位：mm

Woofer	Ø130 mm	総質量　2.69 kg
Midrange	Ø27 mm ホーン型	
Tweeter	Ø20 mm ホーン型	1 組入
Max.Music Power	60 W	
Nominal Power	20 W	XIJP
Impedance	4 Ω	
Sensitivity	82 dB	Ref:
Frequency Response	75 Hz~20 000 Hz	
取扱説明書	内フラップ参照	

保証書在中　販売店様の印を必ず押してください。

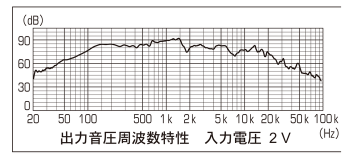

ダンボール：箱　プラ：袋、緩衝材

T4988028516283

PIONEER CORPORATION

© PIONEER CORPORATION　2023　MADE IN VIETNAM　パイオニア株式会社　〒113-0021 東京都文京区本駒込2-28-8 文京グリーンコート

※ 点線に沿って切り抜き、型紙としてご使用ください。

コード通し穴（φ6 mm）
（必要に応じてあけてください）

●型紙の使用方法

型紙を個装ケースより切り取り、製品本体の底面にあてがってリアトレイ上の最適の場所を見つけます。

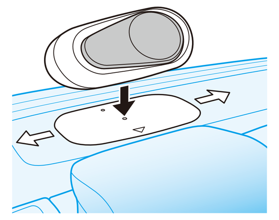

取付ネジ通し穴（φ8 mm）

製品本体を取り除き、型紙の指定の穴よりリアトレイにマーキングして穴をあけます。

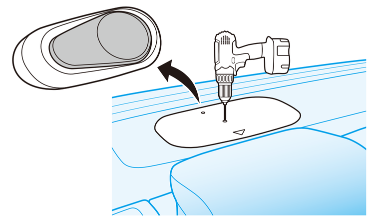

⚠注意

付属品の取付ネジ④を使用して取付けが可能な厚みは、最大 15 mm までとなります。
ネジの長さが足りない場合は、ネジ頭の根元までネジ山がある金属製の M6 mm×75 mm 程度の取付ネジを別途ご用意ください。ただし、皿ネジは取付金具との嵌合上使用不可です。

ネジ頭
ネジ山

（前　方）

TS-X170

INPUT 60W MAX.

SEALED TYPE 3-WAY SPEAKER SYSTEM

●リアトレイへの取付例

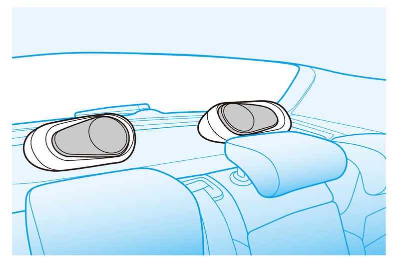

●リアトレイへの商品取付イメージ

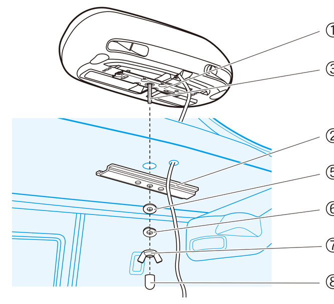

●付属品

① 取付金具	× 2	
② 取付金具	× 2	
③ 取付ネジ（φ4 mm×10 mm）	× 4	
④ 取付ネジ（M6 mm×35 mm）	× 2	
⑤ ワッシャー	× 2	
⑥ スプリングワッシャー	× 2	
⑦ ナット	× 2	
⑧ 保護キャップ	× 2	

TS-X170

SEALED TYPE 3-WAY SPEAKER SYSTEM

carrozzeria

INPUT 60W MAX.